A-PT14/16/18

Material: Cr-V

60/60/50 PC
15/18/19 KG

NASADKA DO ŚWIEC ZAPŁONOWYCH

Wysokiej, jakości narzędzie służące do de/montażu świec zapłonowych. Posiada magnez, dzięki czemu po wykręceniu świecy można ją bezproblemowo wyciągnąć.

ZÜNDKERZENSCHLÜSSEL

Technische Daten: 3/8”- Antrieb und Außen-Rändelung, 12-kant.

SPARK PLUG SOCKET

High-quality tool for de / installation spark. Magnet Insert - spark plug can be easily pulled out.

NR KAT	WYMIARY	ILOŚĆ W KARTONIE	WAGA
A - PT14	3/8” x 14mm x 250	60 SZT	15 KG
A - PT16	3/8” x 16mm x 250	60 SZT	18 KG
A - PT18	3/8” x 18mm x 250	50 SZT	19 KG

A-SL38142

NR KAT	WYMIARY
A - SL38142	3/8” x 14mm x L= 63mm

250 PC
13 KG

NASADKA DO ŚWIEC ZAPŁONOWYCH

Cienkościenna nasadka do świec zapłonowych 3/8”, 12 kąt. (Bi hex) 14mm, dł. 65mm. Wewnątrz posiada gumową wkładkę co umożliwia lepszej przyczepności świecy. Nasadka przeznaczona do świec zapłonowych marki Bosch zamontowanych w BMW Mini, N54, Mercedes M156, Citroen, Peugeot 207/307

ZÜNDKERZENSCHLÜSSEL

Technische Daten: 3/8”- Antrieb und Außen-Rändelung, 12-kant.

SPARK PLUG SOCKET

Thin walled Spark Plug socket, 3/8” Sq Drive, 12pt (Bi hex) 14mm, 65mm LONG, Rubber Inlet to hold the spark plug. Designed for Bosch Spark Plugs fitted to: BMW Mini, N54, Mercedes M156, Citroen, Peugeot 207 / 307

A-SSP14

100 PC
19 KG

NASADKA Z PRZEGUBEM DO ŚWIEC ZAPŁONOWYCH 3/8” – 14mm

Klucz nasadowy z przegubem 3/8”, 12 kąt. 14mm, dł. 92mm umożliwia zastosowanie do sześciokątnych i dwunastokątnych świec zapłonowych w trudno dostępnych miejscach. Wewnątrz posiada magnetyczną wkładkę do przytrzymywania świec zapłonowych. Idealnie współpracuje z świecami z silnika N43 BMW seria 1 (E81/E87), seria 3 (E90) oraz serii 5 (E60) z powodem tego że kąt nachylenia świec wynosi +/- 5° i przy tym klucz z przegubem spełnia w pełni swoją rolę. Materiał: Cr-V

ZÜNDKERZENSCHLÜSSEL MIT GELENK

Technische Daten: 3/8”- Antrieb und Außen-Rändelung, 12-kant,
ANWENDUNG: N43 BMW 1 series (E81 / E87), 3 series (E90) und 5 series (E60)

SOCKET WITH SWIVEL FOR SPARK PLUG 3/8” – 14MM

Socket wrench with swivel 3/8”, 12pt. x 14mm, length 92mm, enables use in hard-to-reach places. Inside it has a magnetic insert. Applicable to N43 BMW 1 series (E81 / E87), 3 series (E90) and 5 series (E60) because the angle of inclination of the spark plugs is +/- 5°.

A-2108

KLUCZ DO POMPY WODNEJ VAG

Długość całkowita: 298mm | **Rozmiar:** 65mm | **Zastosowanie:** VW, Audi

HALTESCHLÜSSEL FÜR WASSERPUMPEN VAG

Zum Lösen von festsitzenden Schrauben an Wasserpumpen-Riemenscheiben z.B. Klimaanlage bei VW Motoren.
Gesamtlänge: 298 mm | **Größe:** 65 mm | **Verwendbar für:** VW, Audi.

WATER PUMP PULLEY LOCKING WRENCH VAG

Lenght: 298mm | **Size:** 65mm | **Application:** VW, Audi

A-650P

EUROPE TAIWAN 20 PC 18 KG

ŚCIĄGACZ DO SWORZNIA WYSPRZĘGLIKA (Fiat Ducato)

Przyspiesza pracę podczas demontażu sprzęgła oraz tarczy sprzęgła.
ZASTOSOWANIE: •FIAT Ducato, •Jumper, •Boxer

NOCKENWELLEN ABZIEHER (FIAT DUCATO)

Für schnelleres Arbeiten an der Kupplung und Kupplungsscheibe.
Verwendbar für: •FIAT Ducato, •Jumper, •Boxer

RELEASER SHAFT PULLER (FIAT DUCATO)

APPLICATION: •FIAT Ducato, •Jumper, •Boxer

A-387

UNIVERSAL

EUROPE TAIWAN 48 PC 19.5 KG

ZESTAW DO USTAWIANIA POMPY WTRYSKU 1.9 DCi

Przeznaczony do ustawiania pomp z bezpośrednim wtryskiem w silniach 1.9 DCi z regulowanym kołem pompy wtrysku. **Zestaw:** •Nasadka ręczna 27mm, •Klucz do ustawiania pompy (3-pin), •Adaptor do pomp Bosch'a (M10x1 – M8x1). **Samochody:** •Renault | •Mitsubishi | •Opel | •Volvo

EINSTELLWERKZEUG FÜR DIESELPUMPE 1.9 DCI

Für die direkte Aufsetzung auf die Injektoren-Pumpe. **NHALT:** •Stecknuss 27 mm, •3-Stift Schlüssel, •Adapter für Bosch Pumpe (M10x1-M8x1). **Verwendbar für:** •Renault, •Mitsubishi, •Opel, •Volvo

INJECTION PUMP SETTING KIT 1.9 DCI

Designed to set direct injection pump in 1.9 DCi engines.
SET: •Socket 27mm, •Setting tool for pump (3-pin), •Additional adaptor for Bosch pumps (M10x1 – M8x1).
CARS: •Renault | •Mitsubish | •Opel | •Volvo

A-2PIC

EUROPE TAIWAN 20 PC 2.98 KG

ZESTAW ŚCIĄGACZY MODUŁU ZAPŁONU, 2-SZT

• Do równomiernego montażu i demontażu modułu zapłonowego • Zapobiegauszkodzeniom modułu zapłonowego • Podczas montażu należy dociągnąć śruby z maks.8 Nm • Z uchwytem 1-częściowym • Specjalna stal narzędziowa • Z otworem do zawieszania • uchwytem 1-częściowym

ZÜNDMODUL-ABZIEHER-SATZ, 2-TLG

• Zur gleichmäßigen Montage und Demontage der Zündmoduls • Verhindert Beschädigungen am Zündmodul • Bei der Montage sind die Schrauben mit max. 8 Nm anzuziehen • Spezial-Werkzeugstahl • Mit 1-Komponentengriff • Mit Aufhängeloch

IGNITION MODULE PULLER SET, 2 PCS

• For uniform assembly and removal of ignition coils • Prevents damage to the ignition module • The screws must be tightened for mounting with max. 8 Nm • Special tool steel• One component handle • With hanging hole

A-BTT3UPG

A-BTT3/PAPIER

Dodatkowe rolki do kupienia oddzielnie - 2 szt.

Papierrollen auch einzeln erhältlich - 2 Stk.

Additional rolls in stock - 2 pcs.

EUROPE | TAIWAN | 20 PC 18.40 KG

TESTER AKUMULATORA

Tester akumulatora, sprawności ładowania i wartości spadków napięcia, wyposażony w drukarkę. **Testy akumulatora:** •Napięcie bieżące; •Graficzne procentowe zestawienie stanu akumulatora oraz stopnia jego naładowania. •Zalecenia odnośnie akumulatora (naładować, wymienić,pilnie wymienić). Wszystkie testy można wykonać na akumulatorach: elektrolitowych, żelowych,AGM (bezobsługowy), VRLA (częsciowo bezobsługowy), SLI (standardowy). **Drukarka:** Wszystkie testy wykonane za pomoca Battery Testera można nie tylko przejrzec na dużym i czytelnym wyswietlaczu wyposażonym w regulacje podswietlenia, ale również natychmiast wydrukować, korzystając z wbudowanej drukarki. Wydruk zawiera wszystkie dane sprawdzone podczas testu, dając klientowi pełną informację o stanie akumulatora.•**Napięcie:** A-BTT3 12V A-BTT3UPG 6/12 V. •**Normy pomiarów:** DIN, EN, IEC, JIS, SAE. •**Zakres pomiarów:** - 25-1300 CCA*DIN. - 40-2100 CCA*EN. - 30-1500 CCA*IEC. - 40-2000 CCA*SAE.

BATTERIE-TESTER

Zum schnellen und sicheren Testen von Zustand und Kapazität von Kfz-Batterien. **Batterie-Tests:** •Arbeitsspannung. •Graphische und prozentuelle Vergleiche des Batteriezustandes. •Angabe über Batteriewechsel oder Notwendigkeit des Aufladens. •Ladesystem im eingebauten Zustand. Geeignet für VRLA, GEL, AGM, SLA mit Temperaturkompensation und integriertem Thermodrucker zur Dokumentation der Messergebnisse. | •**Geeignet für** A-BTT3 12V A-BTT3UPG 6/12 V **Starterbatterien.** Norm: DIN, EN, IEC, JIS, SAE | •**Arbeitsbereich:** 25-1300 CCA *DIN, 40-2100 CCA *EN, 30-1500 CCA *IEC, 40-2000 CCA *SAE.

BATTERY TESTER

Fast, accurate diagnosis and recording of battery faults. **Battery tests:** •Working voltage. •Graphical and percentage comparison of battery condition. •Tips about battery (recharge, change, change necessary). Suitable for: regular liquid, gel batteries, AGM (serviceless), VRLA (partly servicless), SLI (standard). **Printer:** All tests made by battery tester can check on big and clear screen with illumination adjustment and results can be printed. Integral printer will produce hard - copy results for your oun customers records. •**Rated battery voltage:** A-BTT3 12V A-BTT3UPG 6/12 V. •**Rating systems:** DIN, EN, IEC, JIS, SAE. •**Test ranges:** - 25-1300 CCA*DIN; - 40-2100 CCA*EN; - 30-1500 CCA*IEC; - 40-2000 CCA*SAE.

A-RT919I

EUROPE | TAIWAN | 5 PC 6.30 KG

URZĄDZENIE DO WYMIANY PŁYNU CHŁODZĄCEGO

Służy do odpowietrzania i napełniania układów chłodzenia poprzez wywołanie podciśnienia **ZESTAW:** •2 gumowe końcówki | •Końcówka zasysająca z filtrem umieszczonym na końcu zapobiegająca zanieczyszczeniu układu chłodzącego | •Manometr zabezpieczony gumową osłoną.

PNEUMTISCHES KÜHLSYSTEM-BEFÜLLGERÄT

Sifon mit Filter verhindert das Schmutzpartikel ins Kühlsystem gelangen können. Manometer mit Gummiummantelung

PNEUMATIC EQUIPMENT FOR REPLACEMENT OF COOLING FLUID

SET: •2 rubber tips | •Siphoning tip with filter located at the end to prevent contamination of the cooling system | •Manometer protected by a rubber covering

A-W919KA

1 szt/pcs

LEJEK ANTYROZBRYZGOWY

Przezroczysty lejek stosowany do uzupełniania płynu chłodzącego. Zapobiega rozlewaniu płynu i rozbryzgom, a także eliminuje zapowietrzenie się układu. Za pomocą lejka można także kontrolować odpowiednią ilość dozowanego płynu. Adaptery i złącza znajdujące się w zestawie umożliwiają pracę z większością samochodów. Stosując lejek A-W919KA zapobiegamy przelaniu lub rozlaniu się płynu na inne podzespoły silnika co mogło by spowodować w późniejszym czasie ich nieprawidłowe działanie

TRICHTER

Transparenter Kühlmittel-Nachfülltrichter. Es verhindert das Verschütten und Spritzen von Flüssigkeiten und beseitigt Lufteinschlüsse im System.Mit Hilfe eines Trichters können Sie die richtige Menge der abgegebenen Flüssigkeit kontrollieren. Die im Set enthaltenen engen Adapter und geraden und abgewinkelten Anschlüsse ermöglichen Ihnen die Arbeit mit den meisten Autos.Durch die Verwendung des A-W919KA-Trichters verhindern wir, dass die Flüssigkeit überläuft oder auf andere Motorkomponenten verschüttet wird. die später zu ihrer Fehlfunktion führen können.

SPILL - FREE FUNNEL

Transparent coolant topping up funnel. It prevents liquid spills and splashes and eliminates air pockets in the system. With the help of a funnel, you can control the right amount of dispensed liquid. The tight adapters and straight and angled connectors included in the set allow you to work with most cars. By using the A-W919KA funnel, we prevent the fluid from overflowing or spilling onto other engine components, which could later cause their malfunction.

A-BT095

TESTER WTRYSKIWACZY DO SILNIKÓW DIESEL'A

ZASTOSOWANIE: Próbnik przeznaczony do sprawdzenia następujących parametrów wtryskiwaczy do silników wysokoprężnych: •sposób "chrapania" wtryskiwacza, •ciśnienie otwarcia wtryskiwacza, •kształt strugi paliwa, •szczelność wtryskiwacza, •jakość rozpylenia. Precyzyjny manometr, który umożliwia odczytać wartość ciśnienia przy otwarciu dyszy **PARAMETRY TECHNICZNE:** •Średnica manometru: 100 mm | •Zakres ciśnień: 0 - 400 bar | •Pojemność zasobnika: 330 cm3 | •Pojemność skokowa: 35 cm3.

PRÜF- UND EINSTELLGERÄT FÜR DIESEL- UND EINSPRITZDÜSEN

Für die exakte Einstellung des Einspritzdrucks zur Überprüfung des Spritzbildes auf: •verstopfte Düsenöffnung, •Öffnungsdruck, •Form des Düsenstrahls, •Dichtheit der Düse, •Spritzqualität. **Technische Daten:** •Manometer Durchmesser: 100 mm | •Druckbereich: 0 - 400 bar | •Behälterkapazität: 330 cm³ | •Arbeitsvolumen: 35 cm³

DIESEL INJECTOR NOZZLE TESTER

APPLICATION: Enables the testing of injector under pressure and check: •atomisation pattern, •opening pressure, •fuel flow shape, •injector leakproofness, •quality of atomize. **TECHNICAL DATA:** •Gauge diameter: 100 mm | •Pressure range: 0 - 400 bar | •Tank Capacity: 330 cm3. | •Swept Volume: 35 cm3.

A-1225

EUROPE TAIWAN 3 PC 14 KG

Manometry znajdujące się w zestawach diagnostycznych marki Asta to seria dokładnych przyrządów pomiaru ciśnień. Mierniki są odporne na wibrację i upadki dzięki gumowej osłonie. W przeciwieństwie do tanich manometrów których dokładność wynosi około 10%, **dokładność zegarów pomiarowych Asta wynosi 2%.**

Asta Sätze enthalten präzise Manometer zur Diagnose und Messung des Drucks. Messgeräte sind aufgrund der Gummi-Abdeckung unempfindlich gegen Vibration und Beschädigungen.Die Messgenauigkeit bei Asta Messuhren liegt bei 2 %. Bei günstigen Varianten anderer Herstellern liegt diese bei ca. 10 %.

All ASTA pressure testers from ASTA are equipped with very accurate measurement devices. The gauges come with a rubber cover to protect it from vibrations.

•Manometr do pomiaru ciśnienia. •Zakres: 0 - 7.0 bar. •Średnica przyłącza: 63 mm zespolona z trójnikiem M8 x 1. •Gumowa osłona zapobiegająca przed

•Manometer für Messung des Drucks. Messbereich: 0 – 3.5 bar. Anschluß Durchmesser 63 mm mit integriertem 3-Weg-Anschluß: M8 x 1. Gummihülle schützt gegen Beschädigung während der Arbeit.

•Manometr do pomiaru ciśnienia. •Zakres: 0 - 3.5 Bar. •Średnica przyłącza: 41 mm. •Gumowa osłona zapobiegająca przed stłuczeniam podczas pracy.

•Manometr do pomiaru ciśnienia. •Zakres: 0 - 3.5 Bar. •Średnica przyłącza: 41 mm. •Gumowa osłona zapobiegająca przed stłuczeniam podczas pracy.

PRÓBNIK CIŚNIENIA PALIWA W UKŁADACH Z WTRYSKIEM BENZYNY

ZESTAW: •Korek 1/4”. •2 x króciec 1/4” 7mm. •2 x króciec 1/4” 8mm. •Manometr - zakres 0 - 3.5 Bar, średnica 41 mm. •Manometr - zakres 0 - 7 Bar, średnica 63 mm połączony z trójnikiem zespolonym M8 x 1 oraz króćcem 8mm z zaworem kulowym przepływowym. •4 x opaska zaciskowa. •Przewód elastyczny 8mm, długość 50mm. •Przewód elastyczny 7mm, długość 50mm. •Adapter zatrzaskowy sprężynowy FORD z zaworkiem 10 x 1.25. •Trójnik 1/4” wewn. z zaworkiem 10 x 1.25. •Trójnik 15mm x 1.5 wewn. do GM z zaworkiem 10 x 1.25. •Adapter z dwoma szybkozłączkami do GM z zaworkiem 10 x 1.25. •Adapter z szybkozłączem i połączeniem wewnętrznym 15mm x 1.5 do GM z zaworkiem 10 x 1.25. •Adapter FORD z zaworkiem 10 x 1.25. •Przewód elastyczny 6mm, dł. 1450mm FORD. •Przewód elastyczny z zaworkiem 10 x 1.25, dł. 350mm. •Przewód elastyczny ze złączką 10 x 1.25 wewn. i 10 x 1 zewn. do Bosch C. I. S. dł. 650mm. •Trójnik bazowy z przewodami o łącznej dł. 1600mm z zaworem kulowym przepływowym, zaworkiem spu-stowym z gwintem 1/4” oraz dwoma przyłączami 12 x 1.5 wewn. •Adapter do złącz pierścieniowych 8 x 1 zewn. z zaworkiem 10 x 1.25. •Adapter do złącz pierścieniowych 10 x 1 zewn. z zaworkiem 10 x 1.25. •Adapter do złącz pierścieniowych 12 x 1.25 zewn. z za-workiem 10 x 1.25. •Adapter do złącz pierścieniowych 12 x 1.5. zewn. z zaworkiem 10 x 1.25. •Adapter 6 x 1 z zaworkiem 10 x 1.25 (Honda). •Redukcja 12 x 1.5 zewn. x 10 x 1 zewn. •Redukcja 12 x 1.5 zewn. x 10 x 1 wewn. •Redukcja 12 x 1.5 zewn. x 8 x 1 wewn. •2 x redukcja 12 x 1.5 zewn. x 8 x 1 zewn. •Redukcja 12 x 1.5 zewn. x 8 x 1 zewn. - dł. 75mm. •Redukcja 12 x 1.5 zewn. x 5/8” x 1.5 zewn. •Mufa 5/8” x 1.5 wewn. •Redukcja 12 x 1.5 zewn. x 16 x 1.5 zewn. (Ford Scorpio,...). •Mufa 16 x 1.5 wewn. (Ford Scorpio,...). •Mufa 14 x 1.5 wewn. •Nypel 12 x 1.5 zewn. x 14 x 1.5 zewn. •mufa 1/4” wewn.•nypel 12 x 1.5 zewn. x 1/4” zewn. •króciec wielofunkcyjny 6mm - 10mm x 12 x 1.5 zewn. ZASTOSOWANIE: większość typów układĻów wtryskowych

DRUCKPRÜFGERÄT BENZIN-EINSPRITZANLAGEN MIT MANOMETERN

•Umfangreicher Werkzeugsatz für verschiedene Injektoren-Hersteller. •Für mechanische und elektronische Benzin-Einspritzanlagen. •Durch 30 Adapter für fast alle gängigen Fahrzeugtypen geeignet, u.a.: Mazda, Mercedes, Peugeot, Porsche, Seat, Skoda, Suzuki, Toyota, VW, Volvo, Audi, BMW, Honda, Hyundai. **INHALT:** •1/4” Stecker. •2 x Anschlüsse 1/4” 7 mm. •2 x Anschlüsse 1/4” 8 mm. •ø 41 mm Manometer, Messbereich 0 – 3.5 bar. •ø 63 mm Manometer, Messbereich 0 – 7 bar. •3-Weg-Adapter M8 x 1 und 8 mm Anschluss mit geradem Kugelventil. •4 x Schlauch-Clips. •8 mm elastischer Schlauch, Länge 50 mm. •7 mm elastischer Schlauch, Länge 50 mm. •Ford Adapter mit 10 x 1.25 Ventil. •1/4” 3-Wege-Adapter GM mit 10 x 1.25 Ventil. •Adapter mit 2 Schnellverbindungen für GM mit Ventil 10 x 1.25. •Adapter-Schnellverbindung und interner Verbindung 15 mm x 1.5 für GM mit Ventil 10 x 1.25. •Ford Adapter mit Ventil, 10 x 1.25. •Elastischer Schlauch mit Ventil 10 x 1.25, Länge 305 mm. •Elastischer Schlauch mit Verbindungsstück 10 x 1.25 intern und 10 x 1 extern für Bosch C.I.S., Länge 650 mm. •3-Wege-Adapter mit Schlauch (Gesamtlänge: 1600 mm) mit geradem Kugelventil. •1/4” Gewinde-Auslassventil und 2 x internen Anschlüssen. •Adapter für Ringverbindungsstücke, 10 x 1 extern mit 10 x 1.25 Ventil. •Adapter für Ringverbindungsstücke, 12 x 1.25 extern mit 10 x 1.25 Ventil. •Adapter für Ringverbindungsstücke, 10 x 1.5 extern mit 10 x 1.25 Ventil. •Adapter 6 x 1 mit Ventil 10 x 1.25 (Honda). •Reduktion 12 x 1.5 extern x 10 x 1 extern. •Reduktion 12 x 1.5 extern x 10 x 1 intern. •Reduktion 12 x 1.5 extern x 8 x 1 intern•2 x Reduktion 12 x 1.5 extern x 8 x 1 extern. •Reduktion 12 x 1.5 extern x 8 x 1 extern – Länge 75 mm. •Reduktion 12 x 1.5 extern x 5/8 x 1.5 externer Kupplung 5/8” x 1.5 intern. •Reduktion 12 x 1.5 extern x 16 x 1.5 extern (Ford Scorpio). •Kupplung 16 x 1.5 intern (Ford Scorpio,...). •Kupplung 14 x 1.5 intern. •Nippel 12 x 1.5 extern x 14 x 1.5 extern. •Kupplung 1/4” intern. •Nippel 12 x 1.5 extern x 1/4” extern. •Multifunktions-Verbindungsstück 6 mm – 10 mm x 12 x 1.5 extern.

FUEL INJECTION SYSTEMS PRESSURE TESTER

SET: •1/4” plug. •2 x connecting pipe 1/4” 7mm. •2 x connecting pipe 1/4” 8mm. •Manometer – range 0 – 3.5 Bar, diameter 41 mm. •Manometer – range 0 – 7 Bar, diameter 63 mm, connected with three-way adaptor M8 x 1 and 8 mm connecting pipe with a straight-way ball valve. •4 x hose clip. •8 mm elastic line, length 50 mm. •7 mm elastic line, length 50 mm. •Spring lock adaptor FORD with valve, 10 x 1.25. •1/4” internal three-way adaptor with valve, 10 x 1.25. •15 mm x 1.5 internal three-way adaptor for GM with 10 x 1.25 valve. •Adaptor with two rapid-connectors for GM with valve, 10 x 1.25. •Adaptor with rapid-connector and internal connector, 15 mm x 1.5 for GM with valve, 10 x 1.25. •FORD adaptor with valve, 10 x 1.25. •Elastic line with valve 10 x 1.25, length 305 mm. •Elastic line with connector 10 x 1.25, internal and 10 x 1 external, for Bosch C.I.S., length 650 mm. •Three-way base adaptor with lines totaling 1600 mm. in length with a straight-way ball valve, a release valve with 1/4” thread and two terminals, 12 x 1.5 internal. •Adaptor for ring connectors, 8 x 1 external, with valve 10 x 1.25. •Adaptor for ring connectors, 10 x 1 external, with valve 10 x 1.25. •Adaptor for ring connectors, 12 x 1.25 external, with valve 10 x 1.25. •Adaptor for ring connectors, 12 x 1.5 external, with valve 10 x 1.25. •Adaptor 6 x 1 with valve 10 x 1.25 (Honda). •Restriction 12 x 1.5 external x 10 x 1 external. •Restriction 12 x 1.5 external x 10 x 1 internal. •Restriction 12 x 1.5 external x 8 x 1 internal. •2 x restriction 12 x 1.5 external x 8 x 1 external restriction 12 x 1.5 external x 8 x 1 ext. – length 75 mm. •Restriction 12 x 1.5 external x 5/8 x 1.5 external coupling 5/8” x 1.5 internal. •Restriction 12 x 1.5 external x 16 x 1.5 external (Ford Scorpio). •Coupling 16 x 1.5 internal (Ford Scorpio, ...). •Coupling 14 x 1.5 internal. •Nipple 12 x 1.5 ext. x 14 x 1.5 ext. •Coupling 1/4” internal. •Nipple 12 x 1.5 ext. x 1/4” ext. •Multifunction connecting pipe 6 mm – 10 mm x 12 x 1.5 ext.

A-KB0101

EUROPE TAIWAN 5 PC 8 KG

PRZELEWOWY ZESTAW DIAGNOSTYCZNY DO WTRYSKIWACZY Common Rail

Przyrząd służy do szybkiego i efektywnego pomiaru objętości paliwa na przelewie każdego wtryskiwacza. Umożliwia jednoczesny pomiar na 6 wtryskiwaczach. **ZESTAW:** •Denso C3, Denso C1, Delphi, Siemens C3 | •Przystosowane do silników 6- cio cylindrowych | •**6 próbników** podłączonych do pompy | •**6 sztuk adaptorów** do pomp Bosch, Siemens, Denso i Delhi.

PRÜFGERÄT FÜR COMMON RAIL RÜCKLAUFMENGEN

Für die Fehlerdiagnose durch Messung der Injektor-Rücklaufmengen entweder über Schläuche und Messbehälter oder direkt anschließbare Messglaskolben. **INHALT:** •Inkl. 24 Adaptoren für Denso C3, C1, Delphi, Bosch, Siemens C3 | •6 x Messglaskolben 95 ml aus Plexiglas | •6 x 70 cm Schlauch, montiert auf Aluleiste mit Haken

SET FOR TESTING FUEL SUPPLY SYSTEMS WITH THE HELP OF COMMON RAIL INJECTION PUMPS

This device is used for rapid and effective measurement of the volume of fuel in the overflow of every injector. Allows for simultaneous measurement of 6 injectors. **SET:** •Denso C3, Denso C1, Delphi, Siemens C3 | •Adapted to 6-cylinder engines | •6 testers attached to the pump | •6 adaptors for Bosch, Siemens, Denso and Delhi pumps.

A-P40IPS

ADAPTERY DO DIAGNOZOWANIA UKŁADU COMMON RAIL

Zestaw specjalistycznych adapterów ASTA stosowanych do diagnostyki układu COMMON RAIL w połączeniu z odpowiednim urządzeniem testującym, umożliwia sprawdzenie pompy wysokiego ciśnienia lub regulatora w przypadku braku ciśnienia w układzie common rail. Adaptery stosowane są m.in. do: Bosch, Delphi, Denso, a także Siemens

"DUMMY"-ADAPTER ZUR PRÜFUNG DES COMMON-RAIL-DIESEL-SYSTEMS

Wird für die Diagnose des Common-Rail-Systems verwendet in Verbindung mit dem passenden Prüfgeräten kann man feststellen, ob das Problem in der Hochdruckpumpe oder im Druckregler liegt.

ADAPTERS FOR COMMON RAIL TESTING

Specialized ASTA adapters used to diagnose the COMMON RAIL system in conjunction with an appropriate test device. It allows you to check the high pressure pump or regulator in the absence of pressure in the common rail system. Adapters are used, among others to: Bosch, Delphi, Denso, and also Siemens

TIT-010

TESTER CIŚNIENIA OLEJU

•Pomaga zdiagnozować uszkodzenie pomp oleju i silnika. •Wykrywa utratę ciśnienia w układzie olejowym. •Dokładny zegar pomagający w precyzyjnej diagnostyce pompy oleju. •Szybkozłączki i adaptory do odcinania dopływu oleju w celu szybszej diagnozy. •Olejoodporny, długi i elastyczny wąż przyłączeniowy. •Zegar 0 - 100 psi (0 - 700 kPa). •Adaptor (1/8-27 to 1/4-18). •Adaptor (1/8-27 to 1-28 BSPT). •Adaptor (1/8-27 to M12-1.5). •Kolanko. •Łącznik. •Przewód przyłączeniowy. •Adaptor (1/8-27 to 3/8-18). •Adaptor (1/8-27 to M10-1.0). •Adaptor (1/8-27 to M14-1.5). •Nypel 2"

ÖLDRUCK-TESTER

Öldrucktester für Diesel- und Benzinfahrzeuge . Der Satz kommt mit einer Vielzahl von Standard- und metrischen Adaptern für PKW , leichte LKW, Traktoren und stationäre Motoren . Manometer mit Gummischutzhülle, Dual- Manometer mit 0-7bar Anzeige. Der regulären Öldruck eines Dieselmotors (1.9l AAZ) zwischen 3 - 5 bar in Abhängigkeit von der Öltemperatur . Eine höhere Anzeige über 7 bar oder sogar über 20bar macht das Lesen sehr schwierig -NUTZLOS!•1x Dual Maonometer 0 – 7bar (0-100psi) •1x Schlauch•Adapter (1/8-27 to 1/4-18)•Adapter (1/8-27 to 1/28 BSPT)•Adapter (1/8-27 to M12-1,5)•Adapter (1/8-27 to 3/8-18)•Adapter (1/8-27 to M 10-1,0)•Adapter (1/8-27 to M14-1,5)•Andere

OIL PRESSURE GAUGE SET

Oil pressure test kit for diesel and petrol cars. The set comes with a lot of standard and metric adapters to fit most popular domestic and import cars, light trucks, tractors and stationary engines. Features: easy to read gauge with rubber protection cover and BMC storage. The dual gauge has a scale of 0-7bar as the regular oil pressure of a diesel Engine (1.9l AAZ) is between 3 - 5bar depending on the oil temperature. A higher scale above 7 bar or even above 20bar makes the reading very difficult –useless! **Set comes with:**•1x Dual gauge 0 – 7bar (0-100psi) – advanced technology•1x Hose•Adapter (1/8-27 to 1/4-18)•Adapter (1/8-27 to 1/28 BSPT)•Adapter (1/8-27 to M12-1,5)•Adapter (1/8-27 to 3/8-18)•Adapter (1/8-27 to M 10-1,0)•Adapter (1/8-27 to M14-1,5)•Others

TIT-020

TESTER CIŚNIENIA OLEJU

Przeznaczony do testowania ciśnienia w okolicach filtra oleju w samochodach osobowych oraz dostawczych. W zestawie adaptory do większości silników. | •Zakres zegara 0 - 100 psi.

ÖLDRUCK-TESTER

•Druckmessung beim Ölfilter für PkW's und Transportern | •Durch verschiedene Adaptoren für die meisten Motoren passend. | •Manometer-Messbereich: 0 – 7 bar (0-100 psi).

OIL PRESSURE CHECK KIT

Engine oil pressure tester the oil filter attached to most passenger cars and light truck. Adaptors are included for both domestic and imported engines. | •Gauge range 0 - 100 psi.

TIT-035

EUROPE TAIWAN 12 PC 13 KG

TESTER DO KONTROLI CIŚNIENIA SPRĘŻANIA - UNIWERSALNY

Zestaw umożliwiający szybką kontrolę ciśnienia sprężania w silnikach z głęboko umieszczoną i trudnodostępną świecą zapłonową. Manometr posiada dwie skale o zakresie 10 - 300 psi i 0 - 21 kg/cm^2. Urządzenie posiada zawór upustowy. Zawór spustowy umożliwia wielokrotny pomiar ciśnienia sprężania. Przyrząd pozwala na samodzielną pracę.

UNIVERSAL KOMPRESSIONS-PRÜFGERÄT

•Einfache Prüfung des Zylinderdrucks bei Motoren mit schwer zugänglichen Glühkerzen. •Einfache Nullstellung des Manometers, Messbereich von 0 – 20 bar (10 bis 300 psi / 0 bis 21 kg/cm²). •Manometer mit Druckluft-Auslassventil. •Ablassventil ermöglicht die wiederholte Messung des Kompressionsdrucks.

UNIVERSAL COMPRESSION TESTER KIT

For petrol engines because of the wide range of different adapters, Manometer Scale from 0-20bar, it can be used for most cars, motorcycles and other vehicles featuring fuel injection. Checking fault in cylinder parts such as head gasket, pistons (rings) and valves. A double-scaled gauge with rubber protection and compactly designed for easy storage.

TIT-085

EUROPE TAIWAN 4 PC 14 KG

ZESTAW DO SYNCHRONIZOWANIA GAŹNIKA

Urządzenie do testowania gaźnika pompy paliwowej i automatycznych skrzyń biegów. **ZESTAW:** •4 x zegary o średnicy 3 1/2" | •4 x gumowe przewody 8 x 5 x 750(mm)| •4 długie adaptory 3.9 x 52(mm); 4 x 3.9 x 122(mm) |•8 x adaptor 8 x 40(mm) |•4 x adaptor 10 x 53(mm) - M6 x 0.75 | •4 x adaptor 10 x 53(mm) - M6 x 0.75

SYNCHRON TESTER FÜR VERGASER

•Für die Synchron-Messung an 2-4 Vergasern. •4 x Manometer, auf Platte montiert. •4 x Gummischläuche 8 x 5 x 750 mm. •4 x Verlängerungen 3.9 x 52 mm. •4 x Verlängerungen 3.9 x 122 mm. •4 x Verbindungsstücke 53 mm (M6 x 0.75). •4 x Verbindungsstücke 60 mm (M6 x 1.00). •4 x Schlauchklemmen-Ersatzdichtringe

CARBURETOR SYNCHRONIZE

For testing fuel pump carburetor and transmission check auto with 2~4pcs carburetors. **SET:** •4pcs 3-1/2" synchronizer gauges with fixed plate | •Rubber hose 4pc 8 x 5 x 750(mm) | •Extension tube 4pc 3.9 x 52(mm); 4pc 3.9 x 122(mm) | •Cone type connector 8pc 8 x 40(mm) | •4pc 10 x 53(mm) - M6 x 0.75 | •10 x 53(mm) - M6 x 0.75

TIT-090

EUROPE TAIWAN 5 PC 10 KG

ZESTAW DO WYKRYWANIA WYCIEKÓW Z CYLINDRÓW

•Urządzenie przeznaczone do kontroli zużycia cylindrów w silniku samochodowym. | •Kontrola odbywa się poprzez doprowadzenie sprężonego powietrza i określenie procentowego spadku ciśnienia. | •Uszkodzenia możliwe do wykrycia: - uszkodzony zawór ssący lub wydechowy; - uszkodzone pierścienie tłokowe; - uszkodzona uszczelka pod głowicą. | •Zakres zegara: 0 - 100 PSI, 1-7 bar

ZYLINDER-UNDICHTHEITS-TESTER

•Satz ermöglicht ein leichtes Feststellen von Kompressionsproblemen | •Prüfung erfolgt über Druckluftversorgung und die Bestimmung des prozentuellen Druckabfalles. | •Mögliche Schäden erkennbar: bei Saug- oder Absaugventil, beschädigte Kolbenringe, beschädigte Zylinderkopfdichtung | •Messbereich: 1 – 7 bar (0 – 100 psi).

CYLINDER LEAK DETECTOR AND CRANK STOPPER

•Kit allows easy identification of compression problems. | •Detector measures exact leakage amount and locates leaks area. | •Measuring range: 1 – 7 bar (0 – 100 psi).

TIT-105

EUROPE TAIWAN 6 PC 12 KG

ZESTAW DO KONTROLI KOMPRESJI W SILNIKACH

•Zestaw do pojazdów z silnikami posiadającymi świece M10, M12, M14 i M18. •Pozwala sprawdzić stan zaworów uszczelki pod głowicą i cylindrów. •Przeznaczony do prac przy samochodach osobowych, vanach i motocyklach. •Zawór do spuszczania ciśnienia pozwalający. na powtarzanie testu bez ponownego ustawiania zegara.

KOMPRESSIONS-DRUCKPRÜFGERÄT FÜR BENZINMOTOREN

•Für Glühkerzensitze: M10, M12, M14 und M18, mit verschiedenen Verlängerungen und Gewinden. •Für die Kontrolle an Ventilen, Kolbenringen, Dichtungen und Zylinderköpfen. •Anwendung für PkW, LkW und Motorräder. •Druckventil erlaubt das wiederholte Testen ohne die Demontage des Manometers.

ENGINE COMPRESSION TESTER SET

•Petrol compression tester for vehicles with M10, M12, M14 and M18 spark plug threads, complete with extension, thread chasers and service kit. •Checks condition of valves, piston rings, gaskets and cylinder heads. •Used on cars, vans and motorycles. •Pressure relief valve enables repeated testing of a cylinder without removing the gauge.

TIT-110

TESTER KOMPRESJI W SILNIKACH DIESEL'a

•Do silników z wtryskiem bezpośrednim oraz w starszych typach wtrysków. •Bardzo prosty w użyciu. •Szybkozłączki i adaptory o małych profilach pozwalające na szybką i bezpieczną diagnozę. •Zawór do spuszczania ciśnienia pozwalający na powtarzanie testu bez ponownego usuwania zegara. •Elastyczny przewód 355 mm ułatwiający dostęp do trudnodostępnych świec i gniazd wtrysku. •Podwójna skala na zegarze o średnicy 80 mm i skali 0 - 1000 LB/IN2 and 0 - 70 bar.

KOMPRESSIONS-DRUCKPRÜFGERÄT FÜR DIESELMOTOREN

Leicht verständlicher kompressions Druckprüfgerät für Dieselmotoren mit direkter oder ohne direkter Einspritzung. •Einfache Messung und Diagnostik des Kompressionsdrucks. •Verschiedene Adapter für sicheres Testen. •Eingebautes Druckauslassventil erlaubt das wiederholte Testen ohne dass die Injektoren ausgebaut werden müssen. •Flexibler 355 mm Schlauch ermöglicht das Erreichen schwer zugänglicher Stellen. •Ø 80 mm Manometer mit Doppelskala von 0 – 70 bar (0 – 1000 psi).

DIESEL ENGINES COMPRESSION TESTER SET

•Comprehensive test kit for both direct and indirect diesel injected cars. •Simple and easy to use. •Checks engines compression under cranking conditions. •Small profile, quick coupling adapters for speed and security. •Built-in pressure relief valve enables repeat tests without dismantling. •Flexible hose (355mm) gives access to restricted plub and injector ports. •Dual scale 80mm DIA gauge 0 - 1000 LB/IN2 and 0 - 70 bar.

TIT-120

TESTER CIŚNIENIA OLEJU

•Pomaga zdiagnozować uszkodzenie pomp oleju i silnika. •Wykrywa utratę ciśnienia w układzie olejowym. •Dokładny zegar pomagający w precyzyjnej diagnostyce pompy oleju. •Szybkozłączki i adaptory do odcinania dopływu oleju w celu szybszej diagnozy. •Olejoodporny, długi i elastyczny wąż przyłączeniowy 1200 mm. •Manometr z osłoną o średnicy 75 mm. •Adaptor z szybkozłączem 90° do trudnodostępnych miejsc. | •Zakres zegara: 0 - 100 PSI, 1-10 bar

ÖLDRUCK-TESTER

Zur Diagnose von Undichtigkeiten im Ölsystem und Beschädigungen der Ölpumpe. •Drucktestung der Ölpumpe | •Große, leicht lesbare Skala von 0 – 10 bar (Toleranz +- 5 %) | •Eine schnelle Diagnose ermöglichen Schnellverbindungsstücke und Adaptoren um den Ölfluss zu verhindern | •Adapter: R1/8" DIN 2999, 1/8" x 27 NPT, 1/4" x 18 NPT – 3/8" x 20 UNF – 1/2" x 20 UNF | •M10 x 1,0 – M12 x 1,5 – M14 x 1,5 – M16 x 1,5 – M18 x 1,5 - 90°| •Flexibler Schlauch | •Manometer mit 75 mm Durchschnitt | •Inkl. 90° Schnellkupplung mit Adapter für schwer zugängliche Stellen.

OIL PRESSURE TESTER SET

•To diagnose Oil Systems or Oil-Pumps •Large clear dual scaled gauge. •Quick coupling adapters, with shut-off valvequick and easy •75 mm Gauge with durable cover. •Includes 90° coupling adaptor for limited access application.

TIT-130

ZESTAW DO DIAGNOZOWANIA SKRZYŃ BIEGÓW

Urządzenie do większości marek samochodów z manualną i automatyczną skrzynią biegów. **ZESTAW:** •2 zegary: z przeznaczeniem do pomiaru niskich i wysokich ciśnień. | •9 adaptorów do testowania szerokiej gamy automatycznych skrzyń biegów. | •4 specjalnie wyprofilowane adaptory (45° i 90°) do trudnodostępnych miejsc. **MARKI**: Acura / Honda, BMW, Chrysler Corp, AMC / Eagle, Jeep, Ford, General Motors, Saturn, Hyundai, Infiniti, Isuzu, Jaguar, Lexus, Mazda, Mercedes, Mitsubishi, Nissan, Peugeot, Saab, Subaru, Suzuki, Toyota, VW, Volvo.

GETRIEBE-DRUCKPRÜFER

•Für die meisten gängigen Fahrzeugtypen. •Mit zwei Manometern für niedrigen und hohen Druckbereich. •Durch 9 Adapter für viele Motoren passend. •4 x spezielle Schraubstücke für Bereiche die einen 45 und 90 Grad Winkel erfordern. **MODELLE**: Acura / Honda, BMW, Chrysler Corp, AMC / Eagle, Jeep, Ford, General Motors, Saturn, Hyundai, Infiniti, Isuzu, Jaguar, Lexus, Mazda, Mercedes, Mitsubishi, Nissan, Peugeot, Saab, Subaru, Suzuki, Toyota, VW, Volvo.

TRANSMISSION PRESSURE GAUGE SET

•For all major manufactures domestic and import vehicles. | •Set contains two gauge assemblies for high and low pressure ranges. |•9 adaptors to test a wide variety of domestic and import automatic transmission. | •4 special fitting ale also included for connection to hard-to-reach test ports in areas requiring a 45° or 90° angle. **MARKS**: Acura / Honda, BMW, Chrysler Corp, AMC / Eagle, Jeep, Ford, General Motors, Saturn, Hyundai, Infiniti, Isuzu, Jaguar, Lexus, Mazda, Mercedes, Mitsubishi, Nissan, Peugeot, Saab, Subaru, Suzuki, Toyota, VW, Volvo.

TIT-145J

ZESTAW DO TESTOWANIA KOMPRESJI SILNIKÓW I BADANIA SZCZELNOŚCI CYLINDRÓW

Szeroki zakres zastosowań w silnikach HDi, TDCi. Pozwala na sprawdzenia szczelności cylindrów. | •Dodatkowy manometr do pomiaru wstępnego ciśnienia podczas testu kompresji (0-7Bar) **ADAPTORY DO:** •Alfa Romeo, •Bmw, •Chrysler, •Daewoo, •Fiat, •Ford, •Hyundai, •Isuzu, •Land Rover, •LDV, •Mazda, •Mercedes, •Mitsubishi, •Nissan, •Opel, •PSA, •Renault, •Saab, •Suzuki, •Toyota, •VAG, •Volvo. | **Rozmiar świecy zapłonowej:** 10, 12, 14, 18mm, M8. | **Wtryskiwacze:** M20, M22, M24

DIESEL KOMPRESSIONSPRÜFGERÄT FÜR HDI, TDCI MOTOREN

Für viele gängige Motoren. Überprüfung der Dichtheit beim Zylinder. Messung des Anfangdruckes während der Kompressions-Testung. Findel Anwendung am **HDi, TDCI** Motoren | **Verwendbar für:** •Alfa Romeo, •Bmw, •Chrysler, •Daewoo, •Fiat, •Ford, •Hyundai, •Isuzu, •Land Rover, •LDV, •Mazda, •Mercedes, •Mitsubishi, •Nissan, •Opel, •PSA, •Renault, •Saab, •Suzuki, •Toyota, •VAG, •Volvo. | **Glühkerzensitze:** 10, 12, 14, 18 mm, M8. | **Injektoren:** M20, M22, M24

ENGINE COMPRESSION TEST KIT

Wide range application in **HDi, TDCI** engines. | Also suitable for checking engine leakage. | •Additional pressure gauge for references on incoming pressure during the operation. | **ADAPTORS FOR:** •Alfa Romeo, •Bmw, •Chrysler, •Daewoo, •Fiat, •Ford, •Hyundai, •Isuzu, •Land Rover, •LDV, •Mazda, •Mercedes, •Mitsubishi, •Nissan, •Opel, •PSA, •Renault, •Saab, •Suzuki, •Toyota, •VAG, •Volvo. | **Spark plug sizes:** 10, 12, 14, 18 mm, M8. | **Injector:** M20, M22, M24

TIT-180

TESTER WTRYSKIWACZY PIEZOELEKTRYCZNYCH (Common Rail)

ZASTOSOWANIE: W porównaniu do konwencjonalnych wtryskiwaczy Common Rail, gdzie badamy przepływ na "przelewach", w systemach piezo diagnostyka polega na badaniu ciśnienia paliwa w przewodach powrotnych wtryskiwaczy. •System Bosch: -1 do 15 bar. •System VDO/Siemens: -1 do 15 bar. •System Delphi: zakres ciśnienia: -1 do 3 bar. **ZESTAW:** •Manometr: -1 do 3 bar. •Manometr: -1 do 15 bar. •2 złącza z szybkozłączami do wtrysku. •2 złącza z szybkozłączami do powrotu paliwa. •2 dodatkowe złącza z szybkozłączami. •Tester z zaworem. •Adaptor do przewodów.

COMMON RAIL PIEZZO & DELPHI PRÜFGERÄT

Verwendbar für: •Bosch System: -1 bis +15 bar, •VDO/Siemens System: -1 bis +15 bar, •Delphi: -1 bis 3 bar. Zur Überprüfung der Schadhaftigkeit des Injektors oder des Druckrückhalteventils sowie blasenfreier Dieselrücklauf. Die Injektoren müssen dafür nicht herausgebaut werden. Hier sieht man sich den Druck im Rücklaufsystem an. Die zu messenden Druckbereiche sind abhängig vom Injektorhersteller und dem im Steuergerät für den Motor festgelegten Druck.

LEAK BACK TEST KIT COMMON RAIL

PURPOSE: Diference between standard Common Rail injector, where testing overlow pressure, in piezoelectric injectors checking leak back pressure. •Bosch System : 1 to 15 bar. •VDO/Siemens System : 1 to 15 bar. •Delphi: zakres ciśnienia System : 1 to 3 bar. **SET:**•Gauge: -1 to 3 bar. •Gauge: -1 to 15 bar. •2 quick couplers for injection. •2 quick couplers for backing fuel. •2 quick couplers. •Tester with valve. •Adapter for hoses.

TIT-185

TESTER KONTROLI UKŁADU CHŁODZENIA W SAMOCHODACH CIĘŻAROWYCH

Tester ciśnieniowy układu chłodzenia w samochodach ciężarowych. ZESTAW: •Manometr 2.5 bar, •Pompka, •Przewód łączeniowy pomkę z adapterami, •Siedem adapterów do większości modeli samochodów ciężareowych, np. DAF, SCANIA, IVECO, MERCEDES-BENZ, RENAULT, VOLVO.ZASTOSOWANIE ADAPTORÓW: •DAF-XF 95, XF 105 | •SCANIA -113, -114, -124, -125 | •VOLVO - FH 12 | •IVECO - LKW - Daily 2000 C-Serie | •RENAULT - Magnum | •MAN - L 2000, - TGA | •MB - Actros, - Atego, Axor, - ECO 8401, -LKW 1728 | •MAN - F 90, - F 2000, IVECO - EURO- Star | •EURO - Tech, Euro - Truck, Strahlis | •MB - Sprinter, - Vito

LKW KŰHLSYSTEM ABDRUCK UND PRŰFGERÄT,9-TLG.

Komplett mit Pumpe und sihen Kühlearadapter für nahezu alle LKW Modelle, z.B DAF, IVECO, Mercedes-Benz, MAN, Scania, Renault, Volvo. Druckverlustkontrolle über Manometr. Druckprüfung des Kühlsystems

TRUCK COOLING SYSTEM CONTROL KIT

The cooling system pressure tester for trucks. **SET:** •gauge 2,5 bar, •pump, •pump connection cable with adapters, •seven adapters for almost all car models truck cars eg: DAF, SCANIA, IVECO, MERCEDES-BENZ, RENAULT, VOLVO. **Application adapters:** •DAF-XF 95, XF 105 | •SCANIA -113, -114, -124, -125 | •VOLVO - FH 12 | •IVECO - LKW - Daily 2000 C-Serie | •RENAULT - Magnum | •MAN - L 2000, - TGA | •MB - Actros, - Atego, Axor, - ECO 8401, -LKW 1728 | •MAN - F 90, - F 2000, IVECO - EURO- Star | •EURO - Tech, Euro - Truck, Strahlis | •MB - Sprinter, - Vito

A-1025B

A-1025B-1
PŁYN REAKCYJNY DO POMIARU SZCZELNOŚCI.
Do kupienia osobno.

EUROPE | TAIWAN | PC KG

A-1025B-1

PŁYN REAKCYJNY DO KONTROLI UKŁADU CHŁODZENIA

250 ml

EUROPE | TAIWAN | 1 PC 0,26 KG

ZESTAW DO KONTROLI UKŁADU CHŁODZENIA

Przyrząd pozwala na łatwą diagnozę i szybkie wykrycie uszkodzeń uszczelki pod głowicą. W przypadku uszkodzonej uszczelki pod głowicą lub samej głowicy część gazów spalinowych zawierających m.in. CO2 trafia do układu chłodzenia. Zasada działania przyrządu opiera się właśnie na pomiarze zawartości CO2 w układzie chłodzenia. **Zestaw:** •Przyrząd do pomiaru szczelności uszczelki pod głowicą. (posiada dwie komory odseparowane filtrem oraz uniwersalne przyłącze do korka chłodnicy) | •Ręczna pompka do zasysania gazu z układu chłodzenia | •Pojemnik z płynem reakcyjnym 250ml | •Pusty pojemnik do zużytego płynu (płyn reakcyjny jeżeli nie zmienił koloru może być użyty kilka razy pod warunkiem, że nie przedostał się do niego płyn chłodniczy) | •Przyłącze zakończone szybkozłączką, pozwala na szczelne połączenie a co za tym idzie dokładniejszy pomiar. **Adaptery:** •1) Mercedes-Benz, GM (Buick) oraz Jeep | •2) Peugeot, Subaru, Chrysler, Acura, GM (Nova, Spectrum and Sprint), Mitsubishi, Nissan, Mazda, Toyota, Infiniti, Geo, Suzuki, Isuzu oraz Ford | •3) Honda, Toyota, Suzuki, Mitsubishi, Chrysler oraz Acura.

ZYLINDERKOPF-DICHTIGKEITS-PRÜFGERÄT, INKLUSIVE KONTRASTMITTEL

Zylinderkopf-Dichtigkeits-Prüfgerät, inklusive Kontrastmittel. Prüfset ermöglicht die Messung des CO^2 Gehalts zur frühzeitigen Erkennung von Lecks zwischen Verbrennungsraum und Kühlsystem von Kraftfahrzeugen mit Benzin-, Diesel- und Gasmotoren vermischt bläulich gefärbte Testflüssigkeit mit den Dämpfen der Kühlanlage. Abgase vermengen sich mit Kühlflüssigkeit, verändert sich die Farbe der Flüssigkeit liegen Undichtigkeiten vor kleinste Lecks und solche, die nur bei hohem Verbrennungsdruck und hoher Belastung auftreten, lassen sich schnell und ohne Demontage von Teilen diagnostizieren ideal für Routineüberprüfungen und Kundendienstarbeiten, wie auch zur Prüfung von Motoren im Gebrauchtwagenhandel konischer Stopfen, passend für alle gebräuchlichen Kühlerverschlussstutzen und Ausgleichsbehälter ebenfalls für noch bessere Prüfergebnisse zur Verwendung mit Kühleradaptern und Vakuumpumpe aus Kühlsystem Testkoffer enthält das Prüfgerät mit Pumpe, 250 ml Kontrastmittel in Flasche, Leerflasche 250 ml, Adapter für Schnellkupplung zum direkten Anschließen an Kühleradapter.

RADIATOR PRESSURE TESTER & VACUUM- TYPE COOLING SYSTEM KIT

The instrument allows for easy diagnosis and quick detection of head gasket failure. In the case of a damaged head gasket or the head of the combustion gases, including a CO2 goes into the cooling system. The principle of operation is based on the measurement of CO2 content in the cooling system. **Set:** •The device for measuring the head gasket leak. (it has two chambers separated by a filter and a universal connection to the radiator cap) | •Hand pump for sucking gas from the cooling system | •The container with the liquid reaction medium 250ml | •Empty container for waste fluid (liquid if the reaction did not change the color can be used several times, provided that they do not got to the coolant) | •Connection terminated quick, allows for tight connection and thus more accurate measurement. **Adapters:** •1) Mercedes-Benz, GM (Buick) oraz Jeep | •2) Peugeot, Subaru, Chrysler, Acura, GM (Nova, Spectrum and Sprint), Mitsubishi, Nissan, Mazda, Toyota, Infiniti, Geo, Suzuki, Isuzu oraz Ford | •3) Honda, Toyota, Suzuki, Mitsubishi, Chrysler oraz Acura.

A-8101

A -8101 posiada elementy z A-FB2706

EUROPE | TAIWAN | 12 PC 13 KG

ZESTAW DO USTAWIANIA POMP WTRYSKOWYCH

•Regulacja kąta wyprzedzenia wtrysku pomp wtryskowych Bosh, Lukas, Nippon, Denso, w silnikach Diesla w samochodach:•Fiat | •Lancia | •Alfa Romeo | •VW | •Audi | •BMW | •Ford | •Renault | •Rover | •Iveco | •Mitsubishi | •Nissan | •Isuzu i innych. **Dodatkowo w zestawie:** •Trzpień blokujący 15.5 do Audi/VW , •Śruba prowadząca przedniego pasa Audi/VW

UNIVERSAL EINSTELLSATZ FÜR DIESELPUMPEN

•Zur Prüfung der Motorsteuerung und zum Einstellen des Förderbeginns für folgende Pumpen: Bosch EP/VE, Rotary, Diesel Kikki, Nippon Denso, Lucas, CAV Rotodiesel. •Messuhradapter mit Spannschaft zum Montieren der Messuhr. •Verlängerungen und Adaptern für verschiedene Gewinde. •Zusätzlich mit 2 x Absteckdorn für die Einspritzpumpe und 1 x Nockenwellenlineal. •Fahrzeugtypen: Alfa Romeo, Audi VW, BMW, Citroën, Dacia, Daihatsu, Fiat, Ford, Isuzu, Iveco, Lancia, Landrover, Leyland / Daf, Mazda, Mitsubishi, Nissan, Opel, Peugeot, Renault, Rover, Seat, Volvo. Zusätzlicher Inhalt: Absteckstift 15.5 für Audi/VW, Hauptschraube für Vorderachse Audi/ VW

DIESEL FUEL PUMP TIMING SET

•This precision measuring instrument is designed for resetting the timing position on diesel engines with the following fuel pumps Bosh EP/VE Rotory, Kikki, Nippon, Denso, VAV Rotdiesel, top entry . These fuel pumps will Diesel engines:•Fiat | •Lancia | •Alfa Romeo | •VW | •Audi | •BMW | •Ford | •Renault | •Rover | •Iveco | •Mitsubishi | •Nissan | •Isuzu, etc. **Additional tools:** •Locking pin 15.5 for Audi/VW, •Guide bolt for front beam

A-FB2706

EUROPE | TAIWAN | 12 PC 11.40 KG

ZESTAW DO USTAWIANIA POMP WTRYSKOWYCH

•Regulacja kąta wyprzedzenia wtrysku pomp wtryskowych Bosh, Lukas, Nippon, Denso, w silnikach Diesla w samochodach:•Fiat•Lancia | •Alfa Romeo | •VW | •Audi | •BMW | •Ford | •Renault | •Rover | •Iveco | •Mitsubishi | •Nissan | •Isuzu i innych.

EINSTELLSATZ FÜR DIESEL-EINSPRITZPUMPEN

•Zur Prüfung der Motorsteuerung und zum Einstellen des Förderbeginns. •Messuhradapter mit Spannschaft zum Montieren der Messuhr. •Inkl. Verlängerungen und Adaptern für verschiedene Gewinde. •Geeignet für Bosch EP/VE, Rotary, Diesel Kikki, Nippon Denso, Lucas, CAV Rotodiesel **Verwendbar für:** •Fiat | •Lancia | •Alfa Romeo | •VW | •Audi | •BMW | •Ford | •Renault | •Rover | •Iveco | •Mitsubishi | •Nissan | •Isuzu, etc.

DEVICE FOR SETTING UP DIESEL INJECTION PUMP

Designed to reset the timing position on diesel engine with fuel injection pumps from Bosch VE, Kikki, Lucas CAV Roto, Nippon, Denso which are used at car brands like: Alfa Romeo, Audi, BMW, Fiat, Ford, Isuzu, Iveco, Lancia, Land Rover, Mazda, Mitsubishi, Nissan, Renault, Rover, and VW.•1 Measure gauge dia 40mm – MADE in TAIWAN – very accurate 0 to 5 mm, with 0.01 mm accuracy (don't waste your time with anything else, the quality of the gauge makes the difference!)•1 Setting plug to determine the top dead center•1 threaded adapter for dial gauge M8 to M12•1 dial indicator M8 x 35 mm•1 dial gauge M10 x 35 mm•1 dial indicator M8 x 90 mm•1 spring loaded stylus•1 sensor 100 mm for 90 mm dial gauge•1 sensor 40 mm for 35 mm dial gauge•1 angle measurement adapter for Lucas

A-7632

STETOSKOP DIAGNOSTYCZNY ELEKTRONICZNY

Przeznaczony do wykrywania i diagnozowania uszkodzeń mechanicznych silnika. Podczas pracy silnika można wykryć uszkodzenia łożysk, cylindrów, zaworów, skrzyni biegów oraz wielu innych elementów. **ZESTAW:** •Elektryczny stetoskop ze wzmacniaczem | •Słuchawki

ELEKTRONISCHES STETHOSKOP

Zum Lokalisieren defekter Ventile, Lager, Kolbenbolzen, etc. Ermittlung von Geräuschen im Motorraum.
INHALT: Verstärker und Kopfhörer

AUTOMOTIVE NOISE FINDER

Portable equipment to diagnose the defect of the vehicle. When the generator is running, it can detect failure of bearing, gear, valve, cylinder, gear box, etc. **SET:** •Noise Finder with Amplifier | •Headphones

40 PC
9 KG

A-9TSP

TESTER SZCZELNOŚCI UKŁADU DOLOTOWEGO TURBO

Zestaw do badania szczelności układu dolotowego z TURBO i przewodach układu chłodzenia. Przystosowany do wszystkich systemów, ponieważ znajdujące się w zestawie adaptery są wielostopniowe co ułatwia dopasowanie do różnych średnic przewodów. Zestaw stosowany do wykrywania nieszczelności w systemie turbodoładowania, takich jak turbosprężarki, węży ciśnieniowych, intercoolera itp., a także możliwe zastosowanie przy sprawdzaniu zaworu EGR w samochodach osobowych oraz ciężarowych. Tester działa przy pomocy sprężonego powietrza, a manometr z regulatorem ciśnienia oraz zaworem bezpieczeństwa regulują ciśnienie oraz przepływ sprężonego powietrza. **Rozmiary adapterów:** 35 - 45mm, 50 - 60mm, 65 -75mm, 80 - 90mm.

9-TEILIGER TURBOLADER-SYSTEMTESTER

Einfache Prüfung der Ladesystem/Turbolader-Komponenten wie z.B. Druckschläuche, Ladeluftkühler, usw im eingebauten Zustand, passend für die meisten Ladeschläuche. Füllarmatur mit Manometer 0-5bar, geeignet für folgende Schlauchgrößen: 35 – 45, 50 – 60, 65 – 75 und 80 - 90 mm

9PCS TURBO SYSTEM PRESSURE TESTER

Designed to detect leaks within the turbo system and cooling system hoses. Features a pressure guage with shut off valve, pressure regulator and pressure release valve. Comes with four pairs of adaptors to fit most sizes of hose.**Adaptor Size:** 35-45mm 50-60mm, 65-75mm 80-90mm

AH-1040

TESTER PŁYNU CHŁODNICZEGO

ZASTOSOWANIE 1040: •do pomiaru gęstości płynu chłodniczego. Używając testera można określić temperaturę zamarzania oraz wrzenia płynu chłodniczego. Umożliwia on kontrolę czystości płynu chłodniczego, co pozwala na szybką reakcję w razie wykrycia nieprawidłowości, jak np. zbyt wysoka temperatura zamarzania płynu. Regularna kontrola stanu płynu chłodniczego pozwala na utrzymanie układu w optymalnym stanie. Dzięki używaniu testera układ chłodzenia będzie bezpieczny zarówno zimą jak i latem. **Uwaga:** Stosować wyłącznie z płynami do chłodnic na bazie glikolu etylenowego !

FROSTSCHUTZPRÜFER

APPLICATION 1040: •Um die Dichte des Kühlmittels zu messen. Mit diesem Tester kann der Gefrierpunkt sowie Erhitzungen festgestellt werden. Kontrolle der Kühlmittel Reinheit ermöglicht ein schnelles Reagieren bei zu hoher Temperatur der |Kühlflüssigkeit. Erlaubt eine optimale Wartung des Systems. **Achtung:** Nur mit Kühlmittel verwenden auf Basis von Ethylenglykol.

ANTIFREEZE TESTER

APPLICATION 1040: •Antifreeze tester ASTA allows to check ethylene glycol strength and includes temperature adjustment scale for accurate interpretation of mixture strength. Composite body and rubber bulb for extra durability. **Warning!:** Use only with fluids based on ethylene glycol !

80 PC
9.60 KG

A-EL0628

UNIVERSAL ON

PRÓBNIK CIŚNIENIA SPRĘŻANIA DIESEL'a

DIESEL KOMPRESSIONSDRUCKPRÜFER LKW

ENGINE COMPRESSION TESTER SET DIESEL

EUROPE TAIWAN PC KG

Zegar posiadający zawór bezpieczeństwa do spuszczania ciśnienia (dla prawidłowego odczytu, przed kontrolą każdego cylindra należy wcisnąć zawór bezpieczeństwa).

Manometer hat ein Auslassventil mit Druckknopfbetätigung (für ein korrektes Ablesen, soll vor jeder Kontrolle das Druckknopf-Auslassventil betätigt werden).

Gauge has a push - button release valve (for correct measurement, please push the release valve before the pressure test)

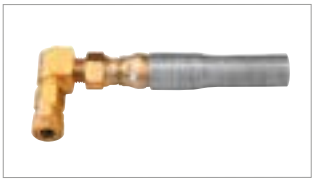

•Długi przewód z końcówką pod kątem 90° dla ułatwienia diagnostyki.
•Przewód zabezpieczony przed przecięciem sprężynową osłoną.

•Langer Schlauch mit 90° Winkel erleichtert das Testen.
•Schlauch mit Spiralschutz.

•Long hose with couple 90° for easy testing.
•Hose is spring covered prevent damaging.

ELEMENT	ZASTOSOWANIE APPLICATION	SILNIK ENGINE	TESTING PORT	GWINT THREAD
	Ford / Navistar	6.9, 7.3 l	świeca żar. / glow plug / Glühkerze	10mm - 1.00
	General Motors	4.3, 5.7 l	świeca żar. / glow plug / Glühkerze	10mm - 1.00
	Navistar	6.9, 7.3 l	świeca żar. / glow plug / Glühkerze	10mm - 1.00
	Audi	wszystkie typy / all	wtrysk. pal /fuel injector / Glühkerze	24mm - 2.00
	Cummins	6 BT. 4.02" bore, 5.9 l	wtrysk. pal /fuel injector/Einspritzdüse	24mm - 2.00
	Mercedes Benz	auta osobowe/ciężarówki 24mm ports	wtrysk. pal /fuel injector/Einspritzdüse	24mm - 2.00
	VW	wszystkie typy / all	wtrysk. pal /fuel injector/Einspritzdüse	24mm - 2.00
	Volvo	wszystkie typy / all	wtrysk. pal /fuel injector/Einspritzdüse	24mm - 2.00
	Cummins	V-185, V-210, V-225 V-555, VT-255, VT-555	wtrysk. pal /fuel injector/Einspritzdüse	
	Bacharach	Allow a Bacharach brand adapter to be used with out tester, No. 260 - 01.		
	Mercedes Benz	12mm is for Model 300 & 300 Turbo diesel from 1978 and the 250 & 350 Turbo models. 18mm is for all regular Mercedes Benz engines & model 300 prior to 1978	świeca żar. / glow plug / Glühkerze	12mm - 1.25 and 18mm - 1.50
	Allis Chalmers	6000, 7000, 10000, 11000	wtrysk. pal /fuel injector/Einspritzdüse	
	Bedford	200, 220, 300, 330, 466	wtrysk. pal /fuel injector/Einspritzdüse	
	Case, J.I.	all models not using pencil nozzle	wtrysk. pal /fuel injector/Einspritzdüse	
	Deere, John	404, 466, 531, 619	wtrysk. pal /fuel injector/Einspritzdüse	
	Fiat Allis	8035-02-300, 8045-03, 8035-02-302, 8045-02, 8035-02-301	wtrysk. pal /fuel injector/Einspritzdüse	
	Ford Tractor	wszystkie typy / all	wtrysk. pal /fuel injector/Einspritzdüse	
	International Harvester	D/DT 361, D/DT 429, DV462, DV/DVT 550, DT/DV/DVT 573, 361, 407	wtrysk. pal /fuel injector/Einspritzdüse	
	Mack Truck, RENAULT Magnum	END 405, 457, 475, 510, 579, 605 672, 673, 674	wtrysk. pal /fuel injector/Einspritzdüse	
	Cummins	These 5.5" bore engines: NH (855 cubic inches), V-6, V-8, V-12 & 903 V-8 Cylindrical PTE	wtrysk. pal /fuel injector/Einspritzdüse	
	BMW	2.4 liter	świeca żar. / glow plug / Glühkerze	12mm - 1.25
	Lincoln continental Mark VII	1984 and 1985 car models	świeca żar. / glow plug / Glühkerze	12mm - 1.25
	Peugeot	For Peugeot diesel passanger cars having either 12mm-1.25 or 18mm-1.50mm glow plug port holes	świeca żar. / glow plug / Glühkerze	12mm - 1.25 and 18mm - 1.50
	Chevy Luv	1.8 and 2.2 liter	świeca żar. / glow plug / Glühkerze	10mm - 1.25
	Isuzu	1.8 and 2.2 liter	świeca żar. / glow plug / Glühkerze	10mm - 1.25
	Toyota	1.8 liter	świeca żar. / glow plug / Glühkerze	10mm - 1.25
	General Motors	4.3, 5.7, 6.2 liter. 6.5 liter Turbo	świeca żar. / glow plug / Glühkerze	10mm - 1.25
	Detrolt Diesel	53, 71, 92, 110, 149, V53, V71, with low or high clamp in jector hold down	wtrysk. pal /fuel injector/Einspritzdüse	
	Caterpillar	"Capsule" type nozzles including models D-335, 1674, 1676, 3406, 3408 and 3412	wtrysk. pal /fuel injector/Einspritzdüse	
	Case, J.I.	70 series, 188 & 207 C.I.D. pencil and nozzle	wtrysk. pal /fuel injector/Einspritzdüse	
	Caterpillar	1100 and 3208 series	wtrysk. pal /fuel injector/Einspritzdüse	
	Deere, John	early 300, 400 and 500 series, 276, 404, and 531 C.I.D.	wtrysk. pal /fuel injector/Einspritzdüse	
	Waukesha	D155D	wtrysk. pal /fuel injector/Einspritzdüse	

ELEMENT	ZASTOSOWANIE APPLICATION	SILNIK ENGINE	TESTING PORT	GWINT THREAD
	Ford / Navistar	6.9, 7.3 l	świeca żar. / glow plug / Glühkerze	10mm - 1.00
	General Motors	4.3, 5.7 l	świeca żar. / glow plug / Glühkerze	10mm - 1.00
	Navistar	6.9, 7.3 l	świeca żar. / glow plug / Glühkerze	10mm - 1.00
	Audi	wszystkie typy / all	wtrysk. pal /fuel injector / Glühkerze	24mm - 2.00
	Cummins	6 BT. 4.02" bore, 5.9 l	wtrysk. pal /fuel injector/Einspritzdüse	24mm - 2.00
	Mercedes Benz	auta osobowe/ciężarówki 24mm ports	wtrysk. pal /fuel injector/Einspritzdüse	24mm - 2.00
	VW	wszystkie typy / all	wtrysk. pal /fuel injector/Einspritzdüse	24mm - 2.00
	Volvo	wszystkie typy / all	wtrysk. pal /fuel injector/Einspritzdüse	24mm - 2.00
	Cummins	V-185, V-210, V-225 V-555, VT-255, VT-555	wtrysk. pal /fuel injector/Einspritzdüse	
	Bacharach	Allow a Bacharach brand adapter to be used with out tester, No. 260 - 01.		
	Mercedes Benz	12mm is for Model 300 & 300 Turbo diesel from 1978 and the 250 & 350 Turbo models. 18mm is for all regu-lar Mercedes Benz engines & model 300 prior to 1978	świeca żar. / glow plug / Glühkerze	12mm - 1.25 and 18mm - 1.50
	Allis Chalmers	6000, 7000, 10000, 11000	wtrysk. pal /fuel injector/Einspritzdüse	
	Bedford	200, 220, 300, 330, 466	wtrysk. pal /fuel injector/Einspritzdüse	
	Case, J.I.	all models not using pencil nozzle	wtrysk. pal /fuel injector/Einspritzdüse	
	Deere, John	404, 466, 531, 619	wtrysk. pal /fuel injector/Einspritzdüse	
	Fiat Allis	8035-02-300, 8045-03, 8035-02-302, 8045-02, 8035-02-301	wtrysk. pal /fuel injector/Einspritzdüse	
	Ford Tractor	wszystkie typy / all	wtrysk. pal /fuel injector/Einspritzdüse	
	International Harvester	D/DT 361, D/DT 429, DV462, DV/DVT 550, DT/DV/DVT 573, 361, 407	wtrysk. pal /fuel injector/Einspritzdüse	
	Mack Truck, RENAULT Magnum	END 405, 457, 475, 510, 579, 605 672, 673, 674	wtrysk. pal /fuel injector/Einspritzdüse	

A-4110728

•Charakterystyka stożka pomiarowego 10:1 (odległość od obiektu : średnica pola pomiaru)
•Characteristics of measurement cone 10:1 (distance from object: diameter of measurement field)

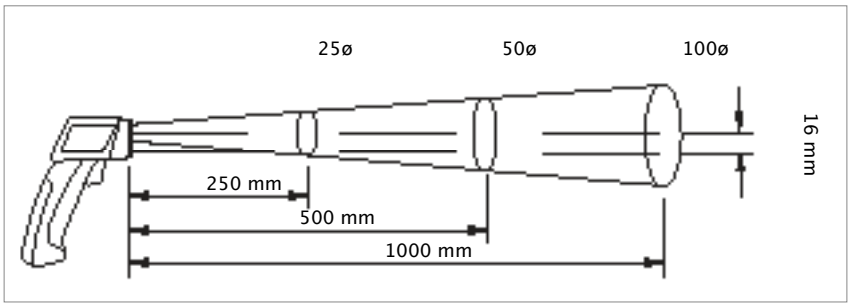

EUROPE TAIWAN 50 PC 9.80 KG

PIROMETR LASEROWY

CHARAKTERYSTYKA: •Wyświetlacz: LCD 3,5 cyfry (maksymalne wskazanie 1999) | •Wskaźnik wyczerpania baterii | •Próbkowanie: 4 razy / s | •Środowisko pracy: 0°C...50°C, wilgotność względna <70% | •Warunki przechowywania -20°C...60°C, wilgotność względna 0+80% (bez baterii) | •Automatyczne wyłączanie: po 10 sekundach bezczynności | •Pobór prądu w trybie oczekiwania: <5μA | •Zasilanie: 9V (NEDA 1604, IEC 6F22 006P) | •Żywotność baterii: 9 godzin | •Wymiary: 148 x 105 x 42 (mm) | •Masa: 157 g z bateriami. **CHARAKTERYSTYKA TECHNICZNA WSKAŹNIKA LASEROWEGO:** •Kategoria bezpieczeństwa: 2 | •Długość fali: światło czerwone 630 - 670 mm | •Zasięg: 0.6... 15m | •Moc: 1mW, klasa 2. **CHARAKTERYSTYKA ELEKTRYCZNA:** •Zakres pomiarowy: -30°C...550°C (-22°F...1022°F) | •Rozdzielczość wyświetlacza: 0.5°C/1°C (automaty-czna), 1°F. | •Dokładność: ±(2°C/4°F) w zakresie -30°C...100°C (-22°F... 212°F); ±(2% wskazana) w zakresie 101°C...550°C (213°F...1022°F) | •Współczynnik temperatury: zmiana dokładności pomiaru na 1°C(°F) temperatury otoczenia poniżej 18°C (64.4°F) lub powyżej 28°C (82.4°F):± 0.2% wskazania lub ± 0.2°C / 0.36°F (co większe) | •Czas odpowiedzi: 0.25 s | •Spektrum: 6...14μm | •Emisyjność (Eps): 0.95 | •Czujnik pomiarowy: stos termoelektryczny | •Soczewka optyczna: soczewka Fresnela | •Wskaźnik: jednowiązkowy wskaźnik laserowy <1mW(klasa 2) | •Pole pomiarowe: ø 100 mm w odległości 1000 mm (ø3.9" na 39.0").
PRZYKŁADOWE ZASTOSOWANIE W MOTORYZACJI, NP. MIERZENIE TEMPERATURY CHŁODNICY (FOT.A)

LASER-PYROMETER

Messkegelverhältnis 10:1 (Entfernung vom Objekt : Durchmesser des Messfeldes) **EIGENSCHAFTEN:** •Display: LCD 3,5 Ziffer (max. Anzeige 1999) | •Batterieladezustandanzeige | •Abtastung: 4 mal / s | •Betriebsbedingungen: 0°C...50°C, rel. Feuchtigkeit <70% | •Lagerungsbedingungen: -20°C...60°C, rel. Feuchtigkeit 0+80% (ohne Batterie) | •Automatische Ausschaltung: nach 10 Sek. Stillstand | •Stromaufnahme im Standby: <5A | •Versorgung: 9V (NEDA 1604, IEC 6F22 006P) | •Lebensdauer der Batterie: 9 Stunden | • Abmessungen: 148 x 105 x 42 (mm) | •Gewicht: 157 g inkl. Batterien. **TECHNISCHE CHARAKTERISTIK DER LASERANZEIGE:** Sicherheitsklasse: 2 | • Wellenlänge: Rotlicht 630-670 mm | •Reichweite: 0,6...15m | •Leistung: 1 mW, Klasse 2.
ELEKTRISCHE CHARAKTERISTIK: •Messbereich: -30°C...550°C (-22°F... 1022°F) | •Auflösung des Displays: 0.5°C/1°C (automatisch), 1°F | •Genauigkeit: ± (2°C/4°F) im Bereich -30°C...100°C (-22°F...212°F); ± (empfohlen 2%) im Bereich 101°C... 550°C (213°F ... 1022°F) | •Temperaturkoeffizient: Änderung der Messgenauigkeit auf 1°C(°F) der Umgebungstemperatur unter 18°C (64,4°F) oder über 28°C (82.4°F): ±0,2% der Anzeige oder ±0,2°C/0,36°F (je nachdem, was größer) | •Antwortzeit: 0,25 Sek. | •Spektrum: 6...14m | •Emissionskoeffizient (Eps): 0,95 | •Messgeber: Thermosäule | •Optische Linse: Fresnel-Linse | •Anzeige: Einzelstrahl-Laser-Indikator <1mW (Klasse 2) | • Messfeld: ø 100 mm in Entfernung 1000 mm (ø3,9'' auf 39,0'').

LASER PYROMETER

CHARACTERISTICS: •Screen: LCD 3.5 numbers (maximum indication 1999) | •Low battery indicator | •Sampling: 4 times / second | •Work environment: 0°C...50°C, relative humidity <70% | •Storage conditions: -20°C...60°C, relative humidity 0+80% (without battery) | •Automatic power down: after 10 seconds of inactivity | •Power consumption in standby: <5°A | •Power source: 9V (NEDA 1604, IEC 6F22 006P) | •Battery life: 9 hours | •Dimensions: 148 x 105 x 42 (mm) | •Mass: 157 g. with batteries. TECHNICAL CHARACTERISTICS OF THE LASER INDICATOR: •Safety category: 2 | •Wavelength: red light 630 – 670 mm | •Range: 0.6...15m | •Power: 1 mW, class 2. ELECTRICAL CHARACTERISTICS: •Measurement range: -30°C...550°C (-22°F...1022°F) | •Screen resolution: 0.5°C/1°C (automatic), 1°F | •Precision: ±(2°C/4°F) within the range -30°C...100°C (-22°F... 212°F); ±(2% indicated) within the range 101°C...550°C (213°F...1022°F) | •Temperature coefficient: modification of the exactness of the measurement at 1°C(°F) of the ambient temperature below 18°C (64.4°F) or above 28°C (82.4°F):± 0.2% indicated, or ± 0.2°C / 0.36°F (whichever is higher) | •Response time: 0.25 seconds | •Spectrum: 6...14°m | •Emissions (Eps): 0.95 | •Measurement sensor: thermoelectric pile | •Optical lens: Fresnel lens | •Indicator: single-beam laser indicator <1mW (class 2) | •Measurement field: ø 100 mm at a distance of 1000 mm (ø3.9" at 39.0") | •Characteristics of measurement cone 10:1 (distance from object: diameter of measurement field). EXAMPLE USE IN AUTOMOTIVE (FOT.A)

A-SLD501

EUROPE TAIWAN 2 PC 10.50 KG

GENERATOR DYMU DO WYKRYWANIA NIESZCZELNOŚCI

Innowacyjne urządzenie badające szczelność różnych układów. Za pomocą wytwarzanego dymu, który zostaje wprowadzony np. w układ dolotowy silnika samochodu oraz ma za jego pomocą wykryć nawet mikro nieszczelności które będą powodowały np. utratę mocy silnika. Przeznaczony wszędzie tam gdzie potrzeba jest sprawdzić szczelność zamkniętych układów np. przewody paliwowe, układy dolotowe, zbiorniki itp. znajdując tym samym szerokie zastosowanie w sektorze motoryzacyjnym oraz przemysłowym. Proste w obsłudze narzędzie napełniane zwykłym olejekiem ułatwi oraz przyśpieszy pracę przy wykryciu nieszczelności.

DC12V NEBELMASCHINE

Ermöglicht dem Benutzer das Auffinden von Systemundichtheiten im geschlossenen Kreislauf, einschließlich der Vakuum-, Abgas- und Luftansaugsysteme. Abnehmbare Kabel und Schläuche machen es vor Ort wartbar. On-Board-Mikroprozessor - automatische 5-Minuten-Leerlaufabschaltung. Lieferung mit vier verschiedenen Größen von Gummikegeln. Läuft mit normalem BABY-Öl (200 ml Öl enthalten). Leicht und tragbar.

DC12V SMOKE LEAK DETECTOR

Allows the user to locate closed-circuit system leaks including the vacuum, exhaust and air intake systems. Detachable cables and hoses make it field serviceable. On board microprocessor - automatic 5 minute idle shut off. Supplied with four different sizes of rubber cones. Runs on ordinary oil (200ml oil included.) Lightweight and portable